仕様

最大出力　(Pmax)	54W
最大出力動作電圧　(Vpm)	13.3V
最大出力動作電流　(Ipm)	4.1A
開放電圧　(Voc)	19.6V
外形寸法 (LxWxt)	1950X532Xt1
製品質量(kg)	1.1 (ソーラーシート) 0.5 (接続ケーブル)

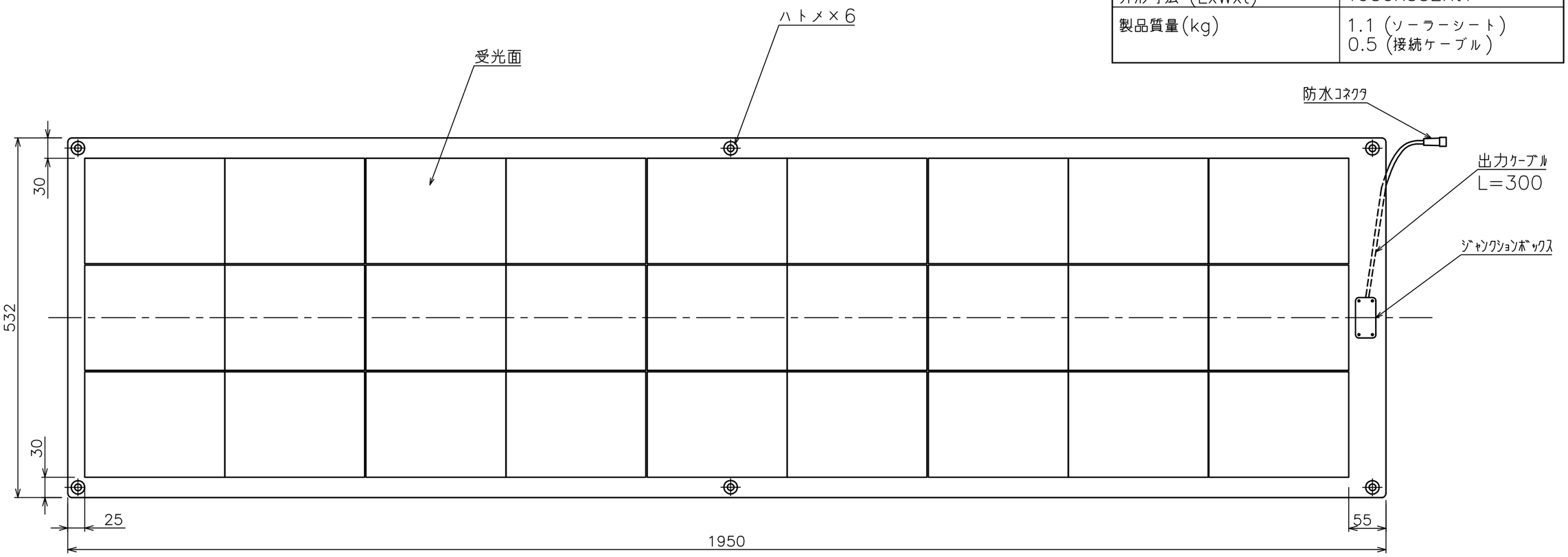

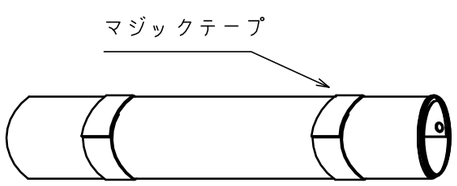

巻き取り収納時

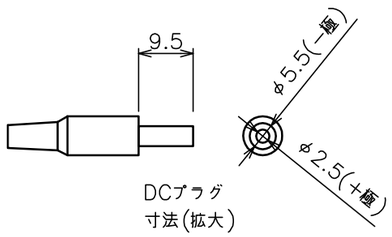

DCプラグ
寸法(拡大)

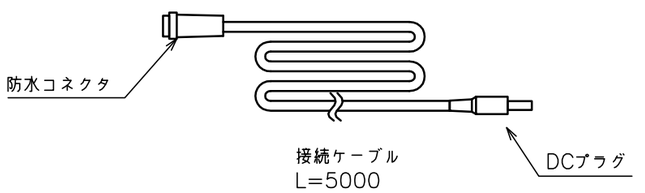

株式会社オーエス	商品名称 54W−12V　モバイルソーラーシート	商品型式 GSS−1054N	縮尺 A3 1/6	単位 mm	DATE 2015／07	図名 製品寸法図