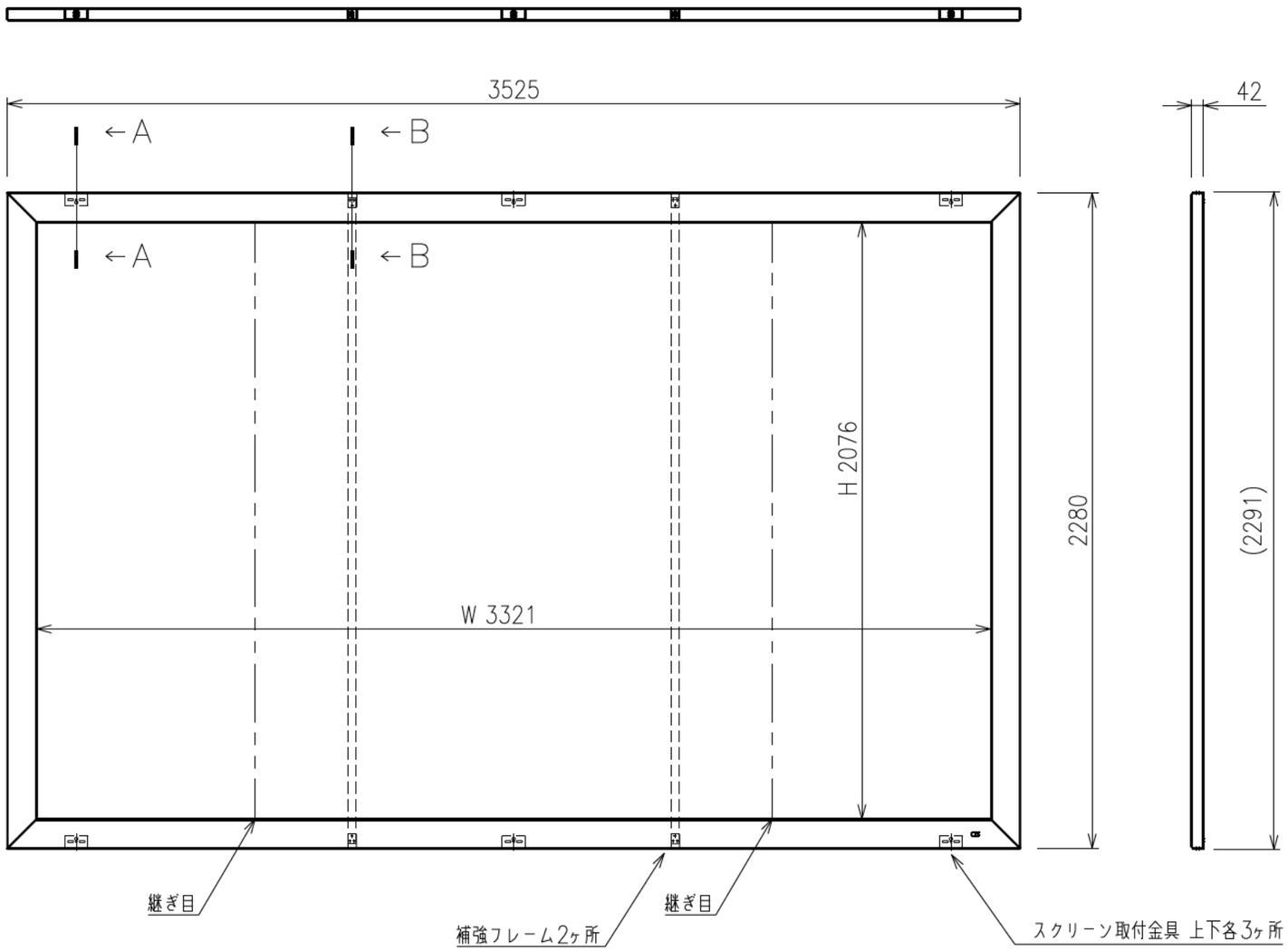


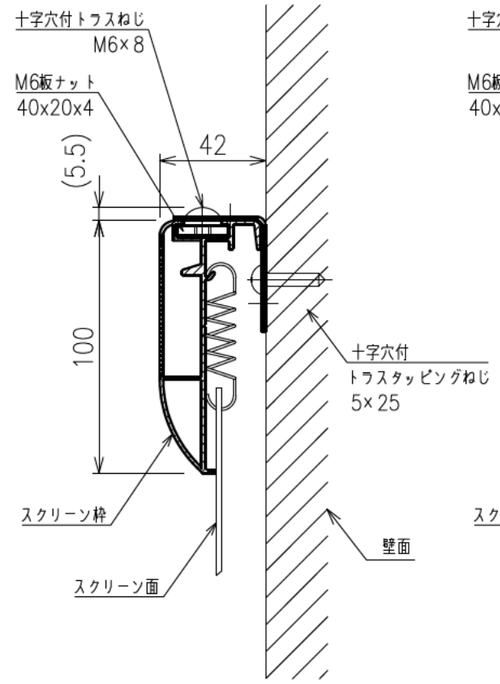


A－A断面拡大図

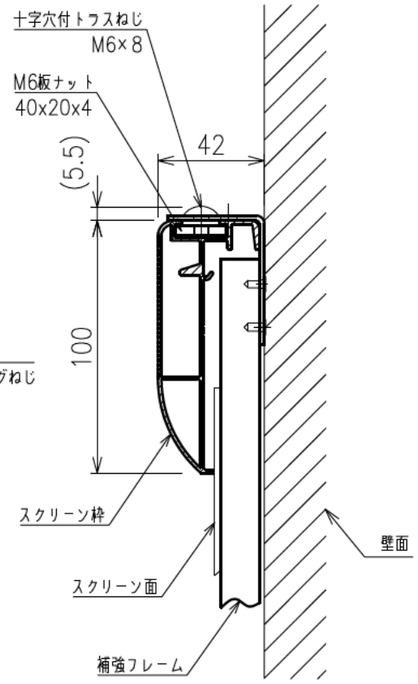


B－B断面拡大図

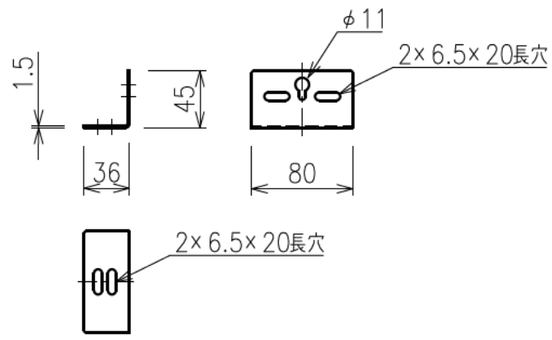


スクリーン取付金具詳細 S=1:5

| | |
|---|---|
| スクリーン生地 | ホワイト(WG107)防炎品 |
| スクリーン枠材質 | アルミ |
| スクリーン枠仕上げ | つや消しアルマイト　黒<br>黒色フロッキー仕上げ |
| アスペクト比 | WXGAタイプ(16：10) |
| 付　属　品 | 組立部品セット |
| 質　　量 | 18.5kg |

注 記

・本製品は、イメージ内に継ぎ目が入ります。

| | | | | | | |
|---|---|---|---|---|---|---|
| 株式会社オーエスエム | 商品名称<br>組立・張込スクリーン | 商品型式<br>SPX－150W－WG107 | 縮尺<br>A3 1/20 | 単位<br>mm | DATE<br>2020／04 | 図名<br>製品寸法図 |