名　　称	寸　　法	力所	取　付　場　所
掲示板 ｱﾙﾐ枠／ｺﾙｸ(t3)+ｸﾛｽ貼(ﾋﾟﾝﾀｲﾌﾟ)	W1,200×H1,200		

※ピンタイプ貼

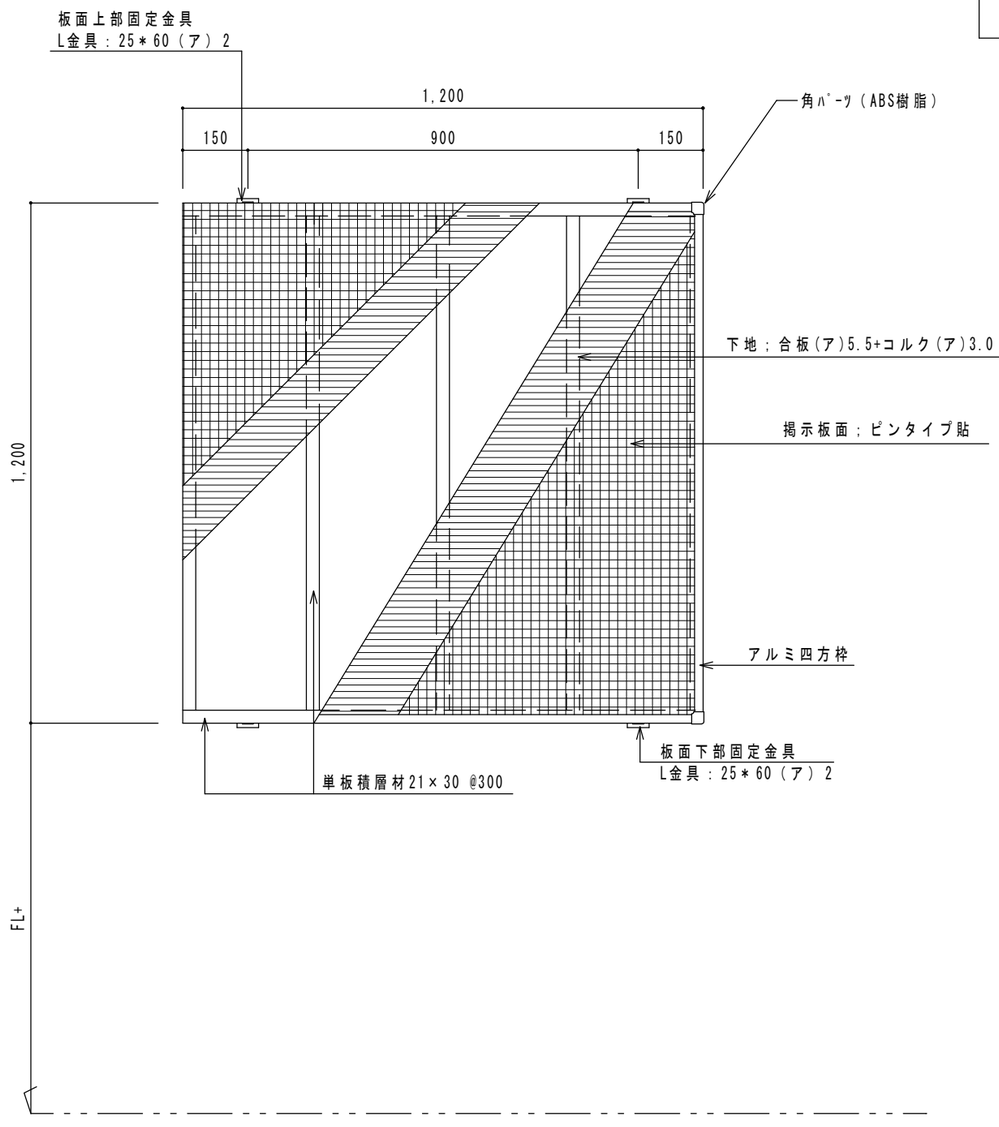

正面図　　S=1/10

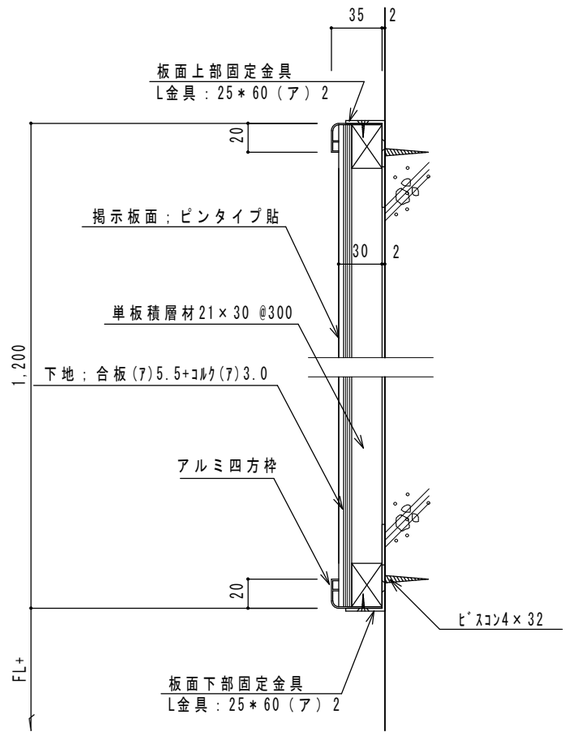

断図詳細図　　S=1/3

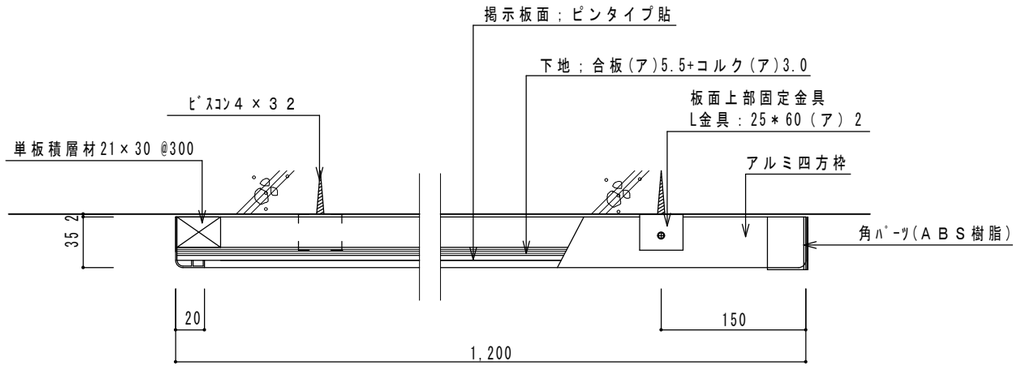

平面詳細図　　S=1/3

備　考	株式会社 オーエスビー沖縄 ＴＥＬ０９８－９２１－７５７７ ＦＡＸ０９８－９３６－５２１１	型式	工事名称		縮　尺 1/3,1/10	図面番号
		ＮＦ１２１２ＦＮＡ－ＷＰ２１Ｈ	図面名称	アルミ枠掲示板詳細図	日　付	