ウィンチ下巻大型スクリーン

受注生産

HW

舞台や講堂、ホールなどで活躍、ウィンチ式下巻きスクリーン。

●下巻き機構のため上パイプ多点吊が可能となり、高い平面性を確保。
●ウィンチにも上限・下限リミットなど安全設計を採用。
※設置状況に併せて各種特注対応が可能です。
　大型スクリーンの為、運送費は別途お問い合わせください。

■ 多点吊のため高い平面性を確保

オプション

WH手動式
ウインチ（WH）
自立型(S)
（▶P.160）

壁付型もあります。
詳しくはお問い合わせください。

■外形寸法図

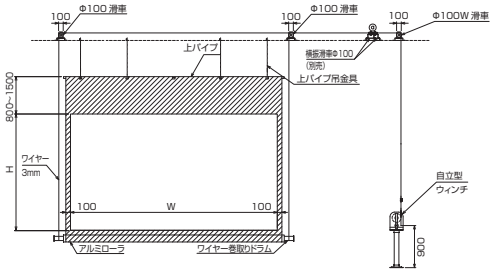

NTSC 標準型式表(4:3)

画面サイズ	型式 基本型式	型式 対応生地	イメージサイズ W×H(mm)	スクリーン質量(kg)	対応ウインチ
200	HW-200V	WG201	4064×3048	約56	WH-150S/150W
250	HW-250V	WG201	5080×3810	約68	WH-150S/150W
300	HW-300V	WG201	6096×4572	約80	WH-150S/150W

イメージ内には継ぎ目があります。

HD 標準型式表(16:9)

画面サイズ	型式 基本型式	型式 対応生地	イメージサイズ W×H(mm)	スクリーン質量(kg)	対応ウインチ
200	HW-200H	WG201	4428×2491	約56	WH-150S/150W
250	HW-250H	WG201	5535×3113	約68	WH-150S/150W
300	HW-300H	WG201	6642×3736	約80	WH-150S/150W

イメージ内には継ぎ目があります。

バトン吊上げ下巻大型スクリーン

受注生産

床置きボックス収納大型スクリーン

既設の大型バトンをスクリーンの引き上げに使用し、未使用時にはボックスに収納するスクリーン。

●収納ボックスは自由な意匠が可能。(素材、鍵、キャスター、名入れなど)
●特殊バネを採用、比較的小さな力で昇降可能。
●最大450型(4:3／16:9)まで対応可能。

収納状態

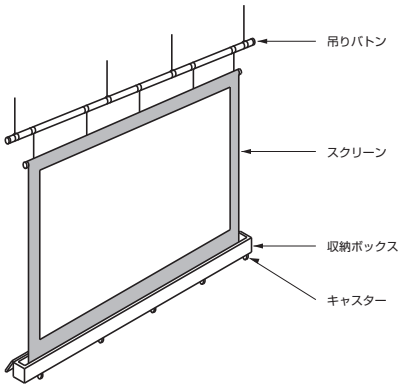

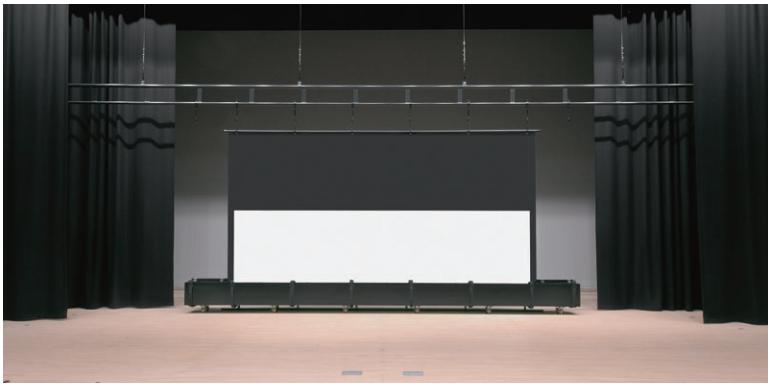

価格はすべてオープンです。